2포트 직동형 1/4" 밸브

121KBG / 121VV 시리즈

적용유체 : 물/공기/온수/오일/가스

주문형식:

121KB	–	G2	–	G	–	V	–	I-1K	–	C2
①		②		③		④		⑤		⑥

① 시리즈명

121KB	황동바디
121VV	SUS 바디

② 포트사이즈

구분	나사 사이즈	나사 규격
G2	1/4"	PF

④ 씰 재질

구분	종류
V	바이톤
T	테프론

③ 오리피스 사이즈

구분	오리피스(mm)
G	1.5
J	2
L	2.5
N	3
Q	4
S	5

⑤ 코일 적용별 밸브 사양

바이톤 씰 기준

코일 종류	오리피스 (mm)	최대허용차압(bar)		최대 허용 유체 온도	형상
		DC	AC		
무기호	코일 없음(바디만 출고)				
H-1F	1.5	20	20	90℃	금속하우징 타입 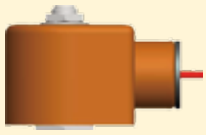
	2.0	16	16		
	2.5	9	14		
	3.0	8.5	10		
	4.0	5	10		
	5.0	2.8	7		
H-1H	1.5	20	20	120℃	
	2.0	16	16		
	2.5	14	14		
	3.0	10	10		
	4.0	10	10		
	5.0	5	7		
I-1K	1.5	20	20	90℃	몰드 타입 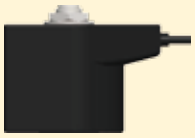
	2.0	16	16		
	2.5	9	14		
	3.0	8.5	10		
	4.0	5	10		
	5.0	2.8	7		
2995-481865	1.5	20	20	90℃	딘 타입 (딘 플러그 필요) 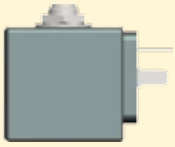
	2.0	12	16		
	2.5	7	14		
	3.0	7	10		
	4.0	4	10		
	5.0	2	7		

테프론 씰 기준

코일 종류	오리피스 (mm)	최대허용차압(bar)		최대 허용 유체 온도	형상
		DC	AC		
H-1F	1.5	30	70	90℃	금속하우징 타입 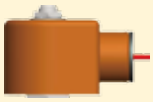
	2.0	12	34		
	3.0	8.5	25		
H-1H	1.5	55	70	120℃	
	2.0	22	50		
	3.0	15	36		
I-1K	1.5	30	60	90℃	몰드 타입 코일
	2.0	12	28		
	3.0	8.5	20		
2995-481865	1.5	25	60	90℃	딘코일타입 (딘 플러그 필요) 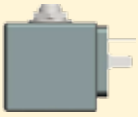
	2.0	10	28		
	3.0	7	20		

⑥ 사용전압

코드	전압	소비전력 (W) Hot	코일 종류	절연 등급	외형
무기호	코일없음 (바디만 출고)				
C1	DC12V	8	I-1K	F class	
C2	DC24V				
4K	AC220-240V/60Hz				
6J	AC110-115V/60Hz				
C1	DC12V	8	H-1F	F class	
C2	DC24V				
8P	AC110V/60Hz				
9P	AC220V/60Hz				
C1	DC12V	14	H-1H	H class	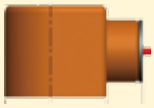
C2	DC24V				
B7	AC220V60Hz				
OP	AC100V/50Hz-AC115V/60Hz				
C1	DC12V	9	2995-481865	F class	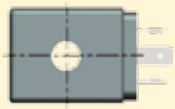
C2	DC24V				
K8	AC110V/60Hz	8			
J3	AC230V/60Hz				

딘플러그	32mm, 430650A 타입		
	전압	배선 사양	
PG11	공용	무램프형 딘 플러그	
S18209TC411	DC12V	딘컨넥터 램프-서지회로내장	
S18209TC421	DC24V		
S18209TC441	AC110V/60Hz		
S18209TC451	AC220V/60Hz		

밸브 사양

구 분	단위	121K /121V 시리즈
사용유체		물, 온수, 기름 ,가스
접속구경	PF	1/4" PF
주위허용온도	℃	-10℃~50℃
최대 유체 허용 온도	℃	Max 100℃~120℃
최대 작동 수명	회	100만회
씰 재 질		FKM

외형 치수도

121KBG 외형치수도

1/4" 딘코일 조립형

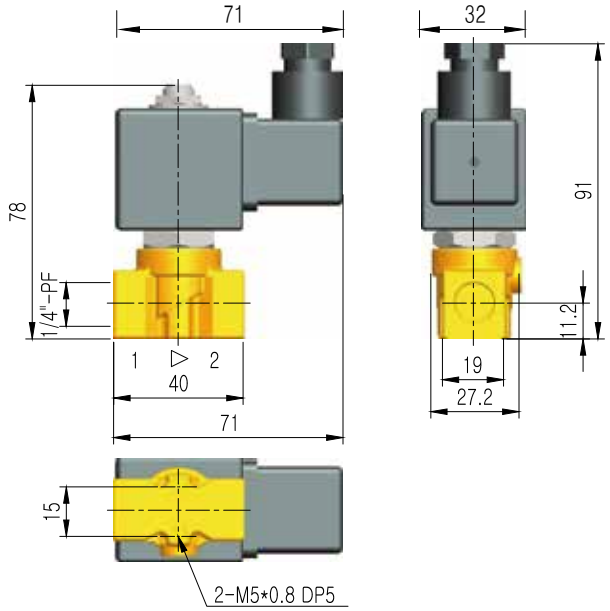

1/4" 하우징코일 조립형

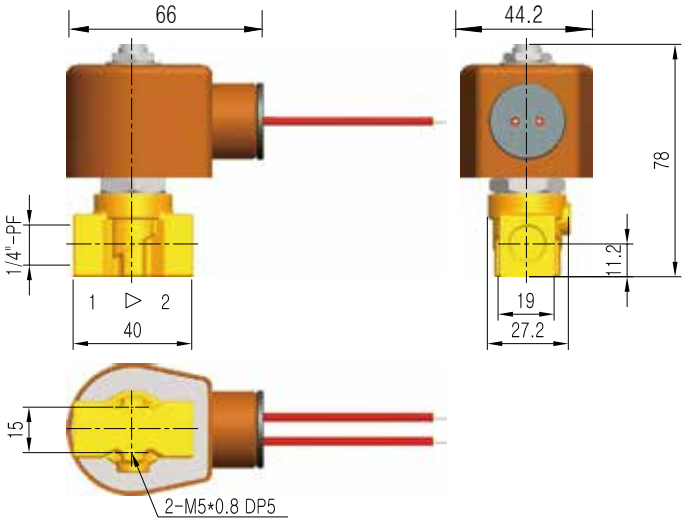

1/4" 몰드코일 조립형

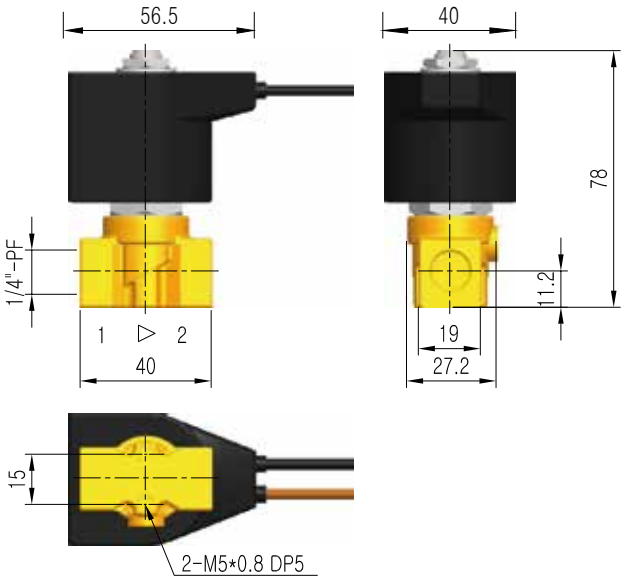

121VVG 외형치수도

1/4" 딘코일 조립형

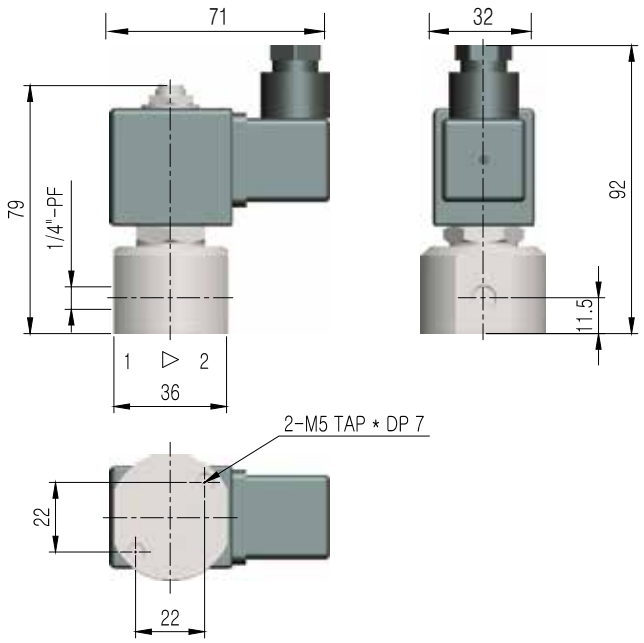

1/4" 하우징코일 조립형

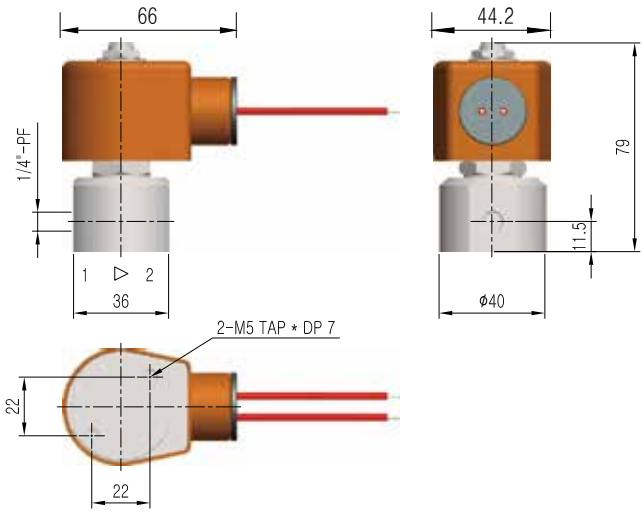

1/4" 몰드코일 조립형

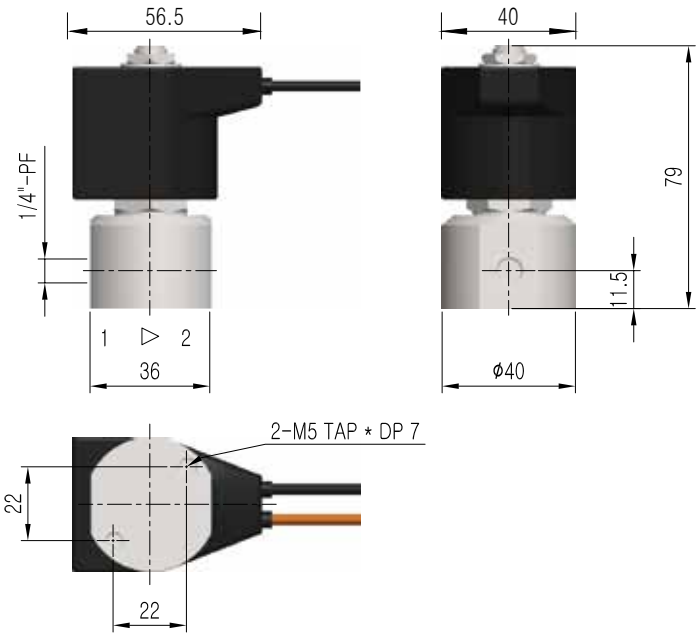

2포트 직동형 3/8" 밸브

121KBR 시리즈

적용유체 : 물/온수/오일

주문형식:

121KB	–	R3	–	QV	–	WV	–	I-1K	–	C2
①		②		③				④		⑤

① 시리즈명
121KB 시리즈
직동식 / 상시닫힘

② 배관 사이즈 및 타입

구분	배관 사이즈	배관타입
R3	3/8"	PT

③ 오리피스 사이즈

구분	오리피스(mm)	씰재질
QV	4.0	FKM
SV	5.0	

④ 코일 적용별 밸브 사양

코일 종류	오리피스 (mm)	최대허용차압(bar) DC	최대허용차압(bar) AC	최대 허용 유체 온도	형상
무기호	코일없음 (바디만 출고)				
H-1H	4.0	5	10	120℃	금속하우징 타입 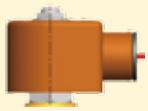
	5.0	2.8	7		
I-1K	4.0	10	10	90℃	몰드 타입 코일
	5.0	5	7		
2995-481865	4.0	4	10	90℃	딘코일타입 (딘 플러그 필요) 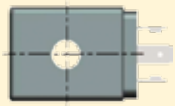
	5.0	2	7		

⑤ 사용전압

코드	전압	소비전력 (W) Hot	코일 & 하우징	절연 등급
무기호	코일없음 (바디만 출고)			
C1	DC12V	8	I-1K	F class
C2	DC24V	8		
4K	AC220-240V/60Hz	8		
6J	AC110-115V/60Hz	8		
C1	DC12V	14	H-1H	H class
C2	DC24V	14		
B7	AC220V/60	14		
OP	AC100/50, 115/60	14		
C1	DC12V	9	2995-481865	F class
C2	DC24V	9		
K8	AC110/60	8		
J3	AC230/60	8		

밸브 사양

구 분	단위	121KBR 시리즈
사용유체		물, 온수, 기름, 가스
접속구경		3/8" PT
주위허용온도	℃	-10℃ ~ 50℃
최대 유체 허용 온도	℃	Max 100℃
최대 작동 수명	회	100만회
씰 재질		FKM

외형 치수도

3/8" 딘-코일 조립형

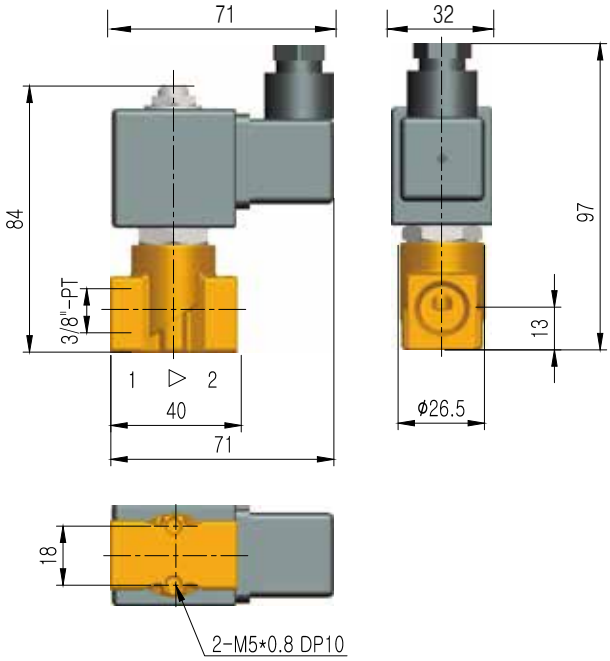

3/8" 하우징코일 조립형

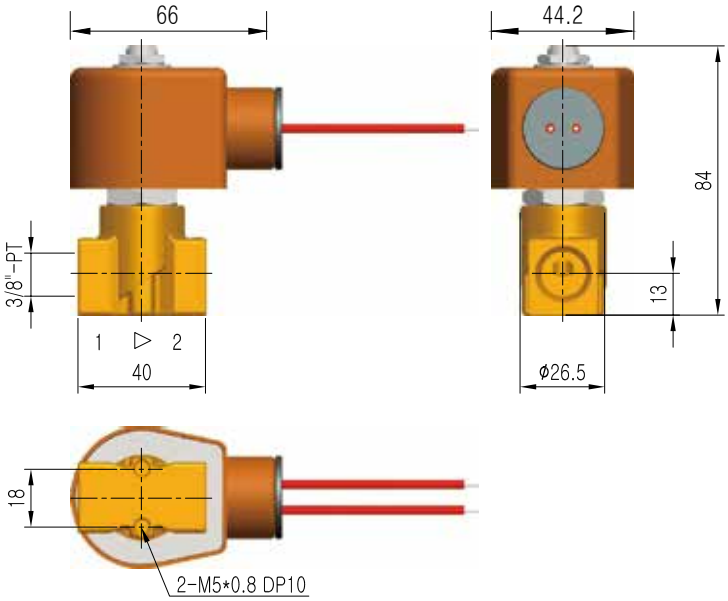

3/8" 몰드코일 조립형

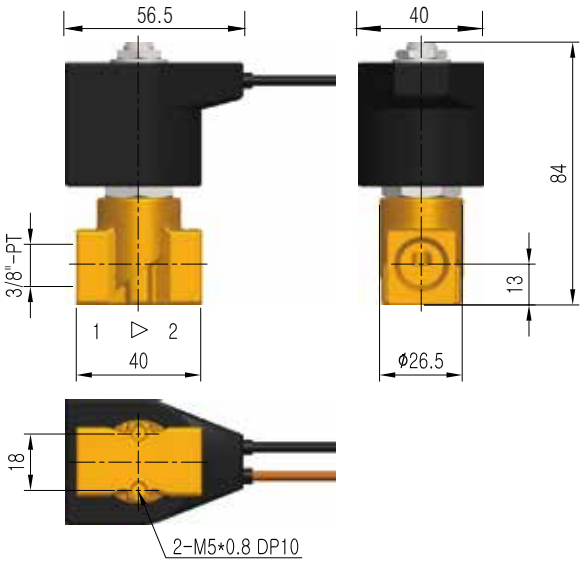

2포트 마그나리프트 방식 3/8" ~ 1" 밸브

NKV 시리즈

적용유체: 공기, 가스

주문형식:

NKV	–	15	–	N	–	H-1F	–	C2
①		②		③		④		⑤

① 시리즈명

NKV 시리즈
마그나리프트 방식 / 상시닫힘

② 포트사이즈

구분	배관 사이즈	오리피스 (mm)	유량 (CV)
10	3/8"	15	2.8
15	1/2"	15	3.5
20	3/4"	24	6.3
25	1"	27	8.4

③ 적용 씰

구분	씰
N	NBR
F	FKM

④ 코일 적용별 밸브 사양

코일종류	배관 사이즈	오리피스 (mm)	최대허용차압 (bar)		사용 외기 온도범위 ℃	
			DC	AC	NBR	FKM
무기호	코일없음 (바디만 출고)					
H-1F	3/8"	15	-	10	60	100
	1/2"	15	-	10		
	3/4"	24	-	10		
	1"	27	-	10		
H-1H	3/8"	15	7	10		120
	1/2"	15	7	10		
	3/4"	24	7	10		
	1"	27	7	10		

⑤ 사용 전압 코드

	전압	소비 전력(W)	사용압력	코일 종류	코일 조립형상	절연 등급
무기호	코일없음 (바디만 출고)					
4K	AC220-240V /60Hz	8	10	H-1F	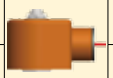	F class
6J	AC110-115V /60 Hz		10			
C1	DC12V	14	7	H-1H		H Class
C2	DC24V		7			
B5	AC110/60		10			
B7	AC220/60		10			

밸브 사양

구 분	단위	NKV 시리즈
사용유체		공기
접속구경		3/8" PT~1" PT
주위허용온도	℃	-10℃~50℃
최대 유체허용온도	℃	60℃ (NBR) 120℃(FKM)
최대작동빈도수		20만회
씰 재질		NBR, FKM

구조도

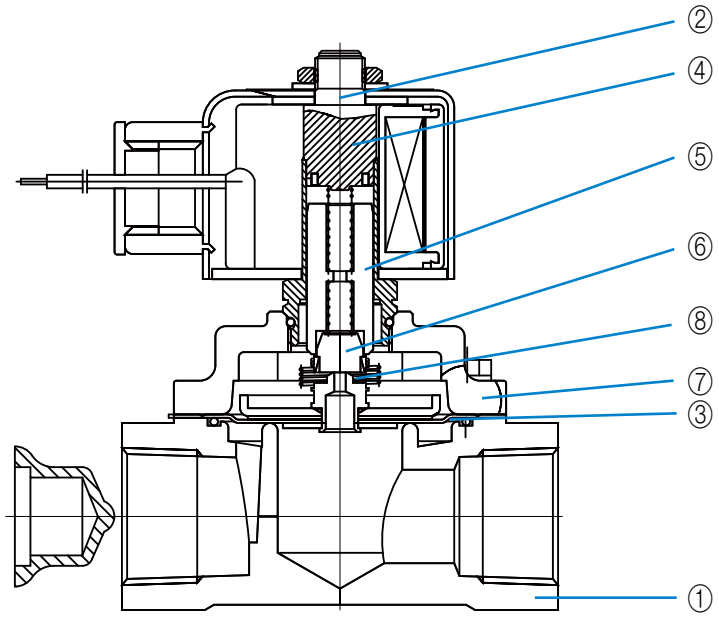

주요부 재질

1	몸체	황동
2	코어	
3	O-링	NBR, FKM
4	쉐딩 코일	
5	플런저	
6	플런져 시트	NBR, FKM
7	다이아프레임	NBR, FKM
8	리턴 스프링	스테인리스 강

외형치수도

3/8" 하우징코일 조립형

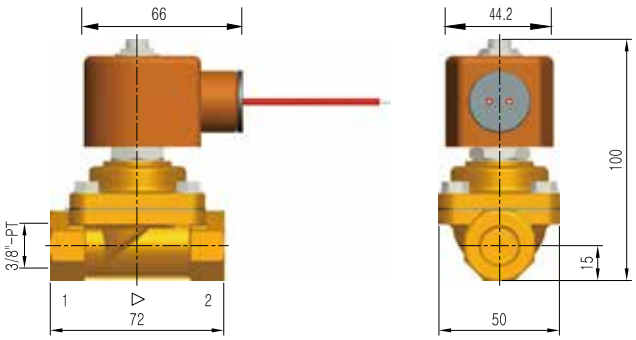

1/2" 하우징코일 조립형

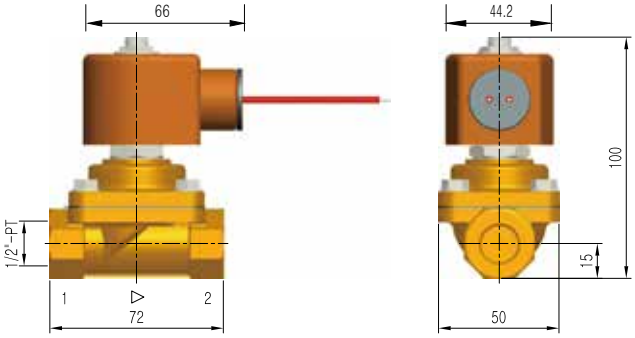

3/4" 하우징코일 조립형

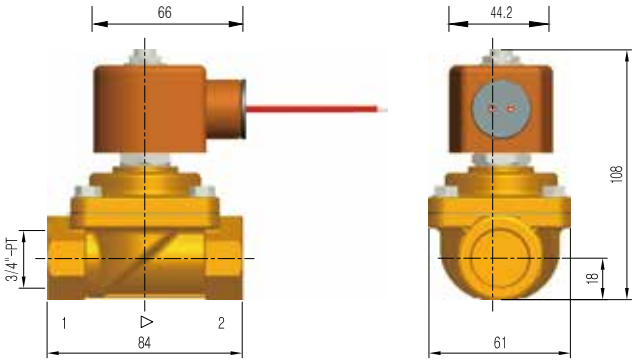

1" 하우징코일 조립형

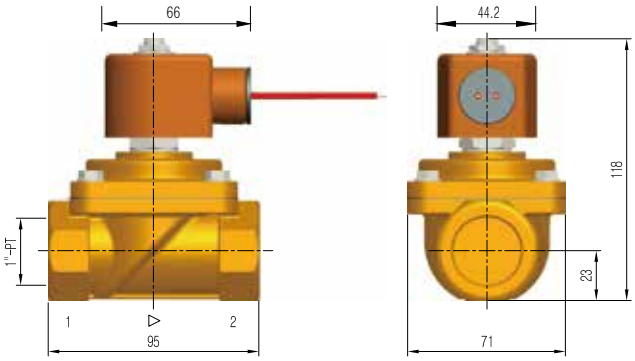

2포트 파일롯형 3/8" ~ 2" 밸브

7321B 시리즈

적용유체 : 물/오일

주문형식:

7321B	–	IV00	–	2995-481865	–	C2	–	PG11
①		②		③		④		⑤

① 시리즈명

7321B 시리즈
파일럿방식 / 상시닫힘

② 배관 , 오리피스 사이즈 및 씰 재질

구분	배관 사이즈	오리피스 (mm)	유량 (KV)	씰재질	사용 용도
IV00	3/8"	13.0	50	FKM	물 온수 기름
AV00	1/2"	13.0	50		
CV00	3/4"	20.0	140		
DV00	1"	25.0	160		
EN00	1-1/4"	35.0	420	NBR	물
FN00	1-1/2"	40.0	500		
GN00	2"	50.0	620		

③ 코일 & 하우징 종류

코일종류	형상	
무기호	코일 없음 (바디만 출고)	
H-1F	금속 하우징 타입	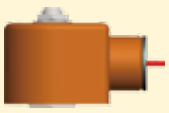
H-1H		
2995-481865	딘 컨텍터 타입 (기본형) , 딘플러그 별도 CE인증	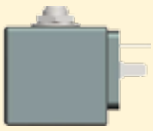

④ 사용전압

코드	전압	적용 코일 & 하우징 종류	소비전력 (W) Hot	절연등급
무기호	코일없음 (바디만 출고)			
C1	DC12V	H-1F	8	F class
C2	DC24V			
4K	AC220-240V /60Hz			
6J	AC110-115V /60Hz			
C1	DC12V	H-1H	14	H class
C2	DC24V			
B5	AC110V/60Hz			
0P	AC220V/60Hz			
C1	DC12V	2995-481865	9	F class
C2	DC24V			
K8	AC115V/60Hz			
J3	AC230V/60Hz			

⑤ Din plug

딘플러그	32mm , 430650A타입		
PG11	전압	배선 사양	
	공용	무-램프형 딘 플러그	
S18209TC411	DC12V	딘컨넥터 램프-서지회로내장	
S18209TC421	DC24V		
S18209TC441	AC110/60		
S18209TC451	AC220/60		

코일 적용별 밸브 사양

코일 & 하우징 품번	배관사이즈 (inch)	Orifice (mm)	최대허용차압(bar)		사용 외기 온도범위℃	최대 허용 유체 온도℃	코일과 하우징 조립 형상
			AC/DC	AC/DC	최저℃		
H-1F / 481865	3/8"	13	0.1	20	-10℃~50℃	90℃	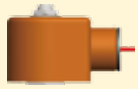
	1/2"	13					
	3/4"	20					
	1"	25					
	1-1/4"	35		10			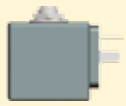
	1-1/2"	40					
	2"	50					
H-1H	3/8"	13	0.1	20		120℃	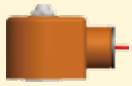
	1/2"	13					
	3/4"	20					
	1"	25					

밸브 사양

구 분	단 위	WV121S 시리즈
사 용 유 체		물, 온수 , 기름 (1"까지만)
접 속 구 경	PF	3/8", 1/2", 3/4", 1", 1-1/4", 1-1.2", 2"
주위허용온도	℃	-10℃ ~ 50℃
최대 유체 허용 온도	℃	80℃(NBR씰) , 120℃(FKM씰)
최대작동수명	회	20만회
씰 재 질		FKM

외형 치수도

3/8" & 1/2" 딘 코일 조립형

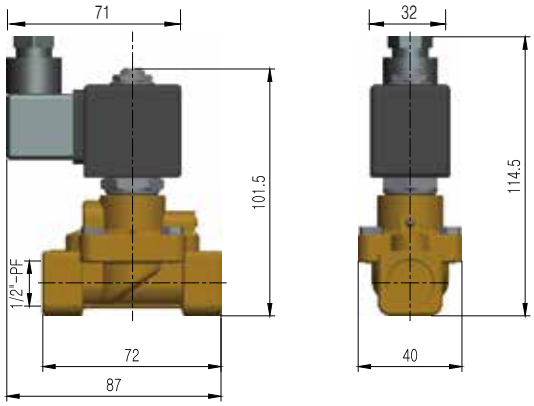

단위 : mm

밸브사이즈	A	B	C
3/8"	69	40	99.5
1/2"	72	40	101.5

3/8" & 1/2" 하우징 코일 조립형

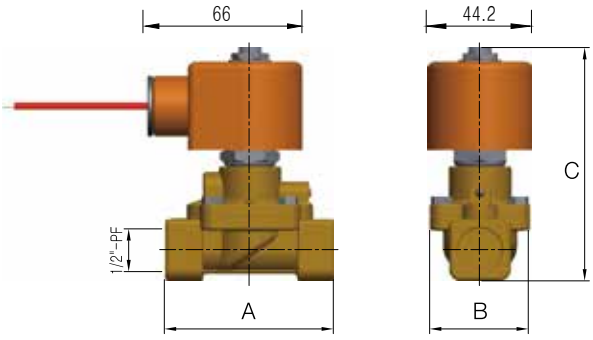

단위 : mm

밸브사이즈	A	B	C
3/8”	69	40	99.5
1/2”	72	40	101.5

3/4" 와 1" 딘 코일 조립형

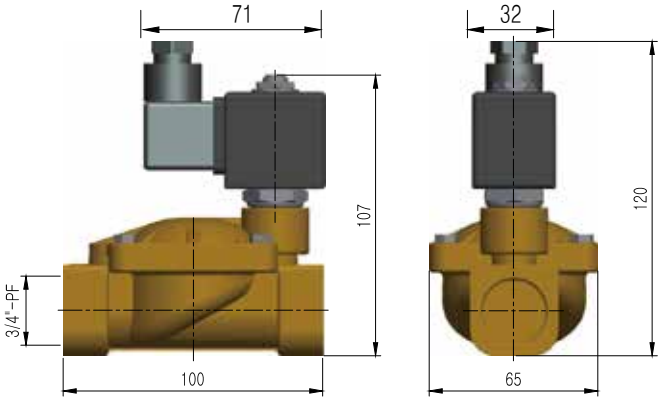

단위 : mm

밸브사이즈	A	B	C
3/4"	100	65	107
1"	104	65	112.5

3/4" 와 1" 하우징 코일 조립형

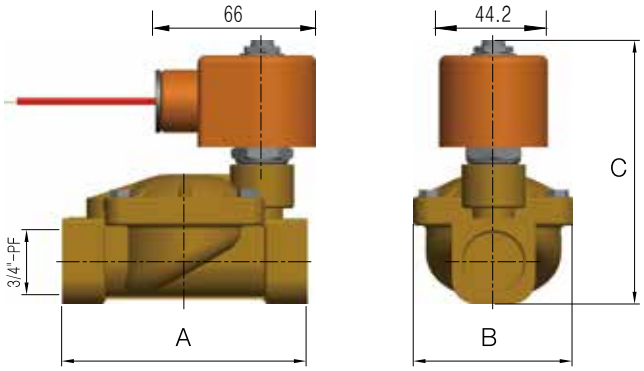

단위 : mm

밸브사이즈	A	B	C
3/4"	100	65	107
1"	104	65	112.5

1-1/4", 1-1/2" 와 2" 딘 코일 조립형

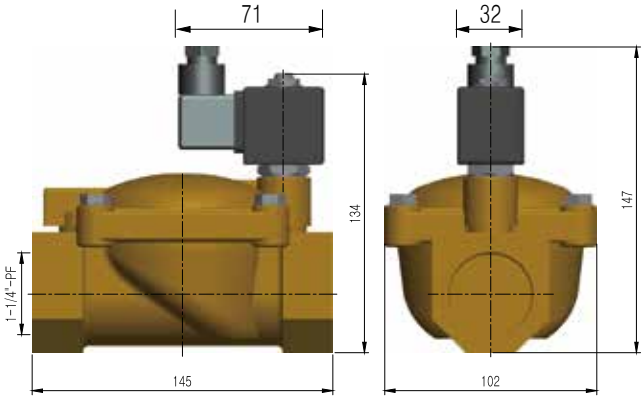

단위 : mm

밸브사이즈	A	B	C
1-1/4"	145	102	134
1-1/2"	145	102	134
2"	173	118	148

1-1/4", 1-1/2" 와 2" 하우징 코일 조립형

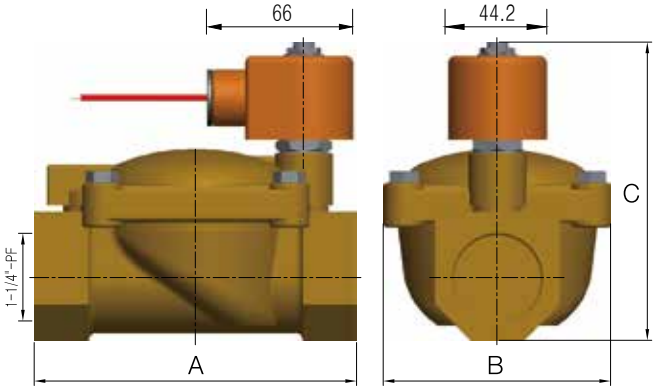

단위 : mm

밸브사이즈	A	B	C
1-1/4"	145	102	134
1-1/2"	145	102	134
2"	173	118	148

2포트 파일롯방식 3/8" ~ 1" 밸브

7321B..H 시리즈

적용유체 : 스팀

주문형식:

7321B	–	IH00	–	H-1H	–	C2
①		②		③		④

① 시리즈명
7321B 시리즈
파일럿방식 / 상시닫힘

② 포트 사이즈

구분	배관 사이즈	오리피스 (mm)	유량 (CV)
IH00	3/8"	13.0	3.5
AH00	1/2"	13.0	3.5
CH00	3/4"	20.0	9.8
DH00	1"	25.0	11.2
EH00	1-1/4"	35.0	29.4
FH00	1-1/2"	40.0	35
GH00	2"	50.0	43.3

③ 코일 종류

코일종류	형상
무기호	코일없음 (바디만 출고)
H-1H	하우징 타입 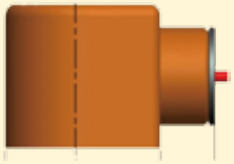

④ 사용전압

코드	전압	소비전력 (W) Hot	코일 종류	절연 등급
무기호	코일없음 (바디만 출고)			
C1	DC12V	14	H-1H	H class
C2	DC24V			
B7	AC110/60			
OP	AC100/50, 115/60			

코일 적용별 밸브 사양

코일종류	오리피스 (mm)	최대허용차압 (bar)		사용온도범위		최대 유체 온도℃	형상
		DC	AC	최저	최고		
H-1H	13	0.3 Bar	4 Bar	-10℃	50℃	140℃	금속 하우징 타입 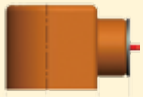
	13						
	20						
	25						

밸브 사양

구 분	단 위	7321B H 시리즈
사 용 유 체		스팀
접 속 구 경	PF	3/8"~1"
주위허용온도	℃	-10℃-50℃
최대 유체허용온도	℃	140℃
최대 작동 수명		20만회
씰 재 질		EPDM

외형 치수도

3/8" & 1/2" 하우징 코일 조립형

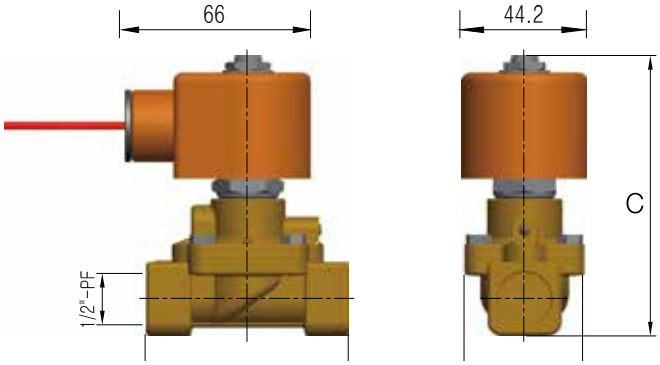

단위 : mm

밸브사이즈	A	B	C
3/8"	69	40	99.5
1/2"	72	40	101.5

3/4" & 1" 하우징 코일 조립형

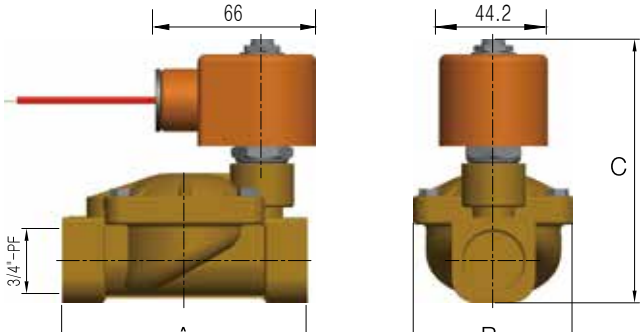

단위 : mm

밸브사이즈	A	B	C
3/4"	100	65	107
1"	104	65	112.5

1-1/4", 1-1/2" & 2" 하우징 코일 조립형

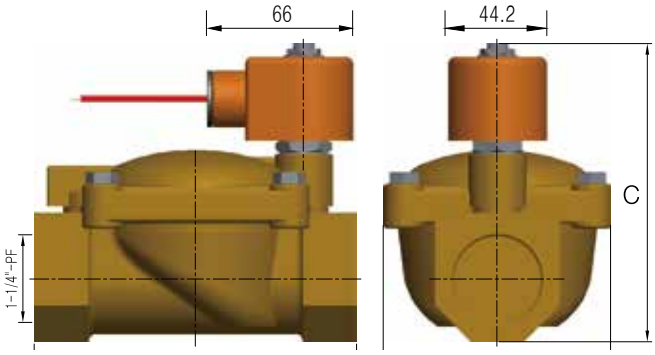

단위 : mm

밸브사이즈	A	B	C
1-1/4"	145	102	134
1-1/2"	145	102	134
2"	173	118	148